XXXLutz

FROHE WEIHNACHTEN

99,99 UVP
49,99
50% SPAREN

Grillfläche mit Antihaft-Keramikbeschichtung

RACLETTE-FONDUE-KOMBINATION
SEVERIN

99,99
79,99
MIT FREUNDSCHAFTSKARTE 20% SPAREN

KOMBI-SERVICE

auch in Braun und Grün erhältlich

12-teilig für 4 Personen

novel

Novel Kombi-Service „Kyoto“, Steinzeug, grün, sandfarbig oder braun, spülmaschinen- und mikrowellengeeignet, je 4 Müslischalen, Speise- und Suppenteller 50770034/01-03 99,99 **79,99 *FK-Preis**
Severin Raclette-Fondue-Kombination, Fonduetopf, inkl. 8 Edelstahl-Fonduegabeln und je 8 antihaftbeschichteten Pfännchen und Spateln, 1.400 W 54060045 99,99 UVP **49,99**

Original-Produktbilder mit KI generiert oder bearbeitet.

KESPER
KITCHEN AND HOME

19,99 UVP
AB **9,99**
50% SPAREN

NUSSSCHALE MIT NUSSKNACKER

Kesper Nussschale mit Nussknacker,
Bambus, 30 x 16 x 8 cm
84350591/02 19,99 UVP **9,99**
Höhe 8 cm, 17 cm Ø
84350591/01 22,99 UVP **12,99**

Alle Preise sind Abholpreise. Alle Artikel ohne Deko.

Gutschein
50 €
bei Kauf ab **200€**
3) + S)

Ausgenommen: siehe S) sowie in dieser Werbung angebotene Ware

KF126A004

- Gardinen
- Leuchten
- Teppiche
- Weihnachtsmarkt
- Baby-Exklusivmarken
- Heimtextilien
- Haushaltswaren & Accessoires

* FK-Preis = Freundschaftskartenpreis. Die XXXL Freundschaftskarte erhalten Sie bei Ihrer XXXLutz Fachberatung oder online unter www.xxxlutz.de/c/freundschaftskarte. Einkaufen im Online Shop nur mit Wohnsitz in Deutschland möglich.
3) Gültig bis mindestens 12.12.2026. Nähere Bedingungen siehe Seite 04/05. S) Nähere Bedingungen siehe Rückseite des Prospektes.



324,20 UVP

AB 79,99

75% SPAREN

KOMBI-SERVICE

Seltmann Weiden Kombi-Service „Savona“, Porzellan, perlmutt, spülmaschinengeeignet,
20-teilig, je 4 Kaffeebecher, Dessert-, Speise- und Suppenteller 31230417/01 324,20 UVP **79,99**
30-teilig, je 6 Kaffee-Obere, -Untere, Dessert-, Speise- und Suppenteller 31230417/02 433,80 UVP **99,99**

XXXL RESTAURANT XXXLutz

BLACK WEEK SPECIALS



Schnitzel „Wirsing“

paniertes Schweineschnitzel nach Wiener Art an Rahmwirsing, dazu Petersilien-Kartoffeln
Gültig vom 26.11. bis 12.12.2026.



Zander vom Grill

mit Wildreismischung, Gemüse und Kräuterbutter
Gültig vom 26.11. bis 12.12.2026.



Entenkeule

gebraten, mit Kartoffelknödel und Rotkraut
Gültig vom 26.11. bis 12.12.2026.

G) Symbolfoto. Gutschein einlösbar für 2 Personen. Preisangabe gilt pro Person. Gutschein bitte vor der Bestellung abgeben. Frühstück bis 11 Uhr. Nicht gültig bei XXXLutz in Blankenburg, Flensburg, Fürstenstein, Gadenstedt und Iserlohn. Solange der Vorrat reicht. Allergen-Informationen erhalten Sie bei unseren Mitarbeitenden. Zusatzstoffnummern: siehe Speisekarte. Gültig vom 26.11. bis 12.12.2026.

XXXLutz Filialen

XXXLutz | 15834 Rangsdorf | 17033 Neubrandenburg | 19075 Pampow | 21465 Wentorf | 24537 Neumünster | 24568 Kaltenkirchen | 24941 Flensburg | 25469 Halstenbek | 28869 Posthausen | 29525 Uelzen | 30827 Garbsen | 31246 Gadenstedt | 36043 Fulda | 38110 Braunschweig | 38444 Wolfsburg | 38640 Goslar | 38889 Blankenburg | 45127 Essen | 46047 Oberhausen | 48499 Salzbergen-Holsterfeld | 48529 Nordhorn | 52146 Würselen | 53773 Hennef | 56412 Görgeshausen | 57258 Freudenberg | 58515 Lüdenscheid | 58638 Iserlohn-Dröschede | 63303 Dreieich | 63785 Obernburg am Main | 65203 Wiesbaden | 65760 Eschborn | 68309 Mannheim | 69123 Heidelberg | 70734 Fellbach | 71034 Böblingen-Hulb | 71634 Ludwigsburg | 73441 Bopfingen | 74080 Heilbronn | 76137 Karlsruhe | 78048 Villingen-Schwenningen | 79108 Freiburg | 82515 Wolfratshausen | 84030 Landshut | 84524 Neuötting | 85609 Aschheim | 86179 Augsburg | 87435 Kempten | 88046 Friedrichshafen | 90461 Nürnberg | 91717 Wassertrüdingen | 93055 Regensburg | 94036 Passau | 94538 Fürstenstein | 96114 Hirschaid | 97084 Würzburg | 97424 Schweinfurt | 97437 Haßfurt |



1 GLÄSER-SET

SEVERIN



59,99 UVP
29,99
50% SPAREN

2 RACLETTE-GRILL

SEVERIN



49,99 UVP
19,99
60% SPAREN

3 CRÊPESGERÄT



4 BESTECK-SET

1: Zwiesel Gläser-Set „Miovino“, Kristallglas, je 4 Rotweingläser, 500 ml, Weißweingläser, 380 ml und Sektgläser, 260 ml 58080169 77,85 UVP **39,99**

2: Severin Raclette-Grill, inkl. 8 antihaft-beschichteten Pfännchen und 8 Spateln, 1.400 W 54060044 59,99 UVP **29,99**

3: Severin Crêpesgerät, schwarz, 1.000 W, antihaftbeschichtet, 30 cm Ø 54060012/01 49,99 UVP **19,99**

4: WMF Besteck-Set „Philadelphia“, Cromargan® Edelstahl 18/10, spülmaschinengeeignet,
30-teilig für 6 Personen
37312737 164,99 UVP **69,99**
60-teilig für 12 Personen
37312228 249,- UVP **119,90**

* FK-Preis = Freundschaftskartenpreis. Die XXXL Freundschaftskarte erhalten Sie bei Ihrer XXXLutz Fachberatung oder online unter www.xxxlutz.de/c/freundschaftskarte.

Die XXXLutz Möbelhäuser, Filialen der BDSK Handels GmbH & Co. KG, Mergentheimer Straße 59, 97084 Würzburg.

Alle angegebenen Maße sind Zirka-Angaben. Maß-, Farb- und Modellabweichungen, Preisirrtümer und Liefermöglichkeiten vorbehalten. Für Druckfehler keine Haftung. Alle Preise sind Abholpreise, soweit nicht anders angegeben. Keine weiteren Nachlässe (insbesondere Gutschein- und Rabattaktionen) auf die in dieser Werbung angebotene Ware möglich. Aktionen und Aktionsbedingungen sowie weitere Informationen finden Sie unter xxxlutz.de/aktionsbedingungen. Artikel im Online Shop immer zum Freundschaftskartenpreis - unabhängig jeglicher Rabattaktionen. Einkaufen im Online Shop nur mit Wohnsitz in Deutschland möglich. Angebote unserer Verkaufspartner/Marktplatz-Verkäufer sind von allen Aktionen ausgenommen. Nur solange Vorrat reicht. Alle Artikel ohne Deko. Angebote gültig bis 12.12.2026.

Original-Produktbilder mit KI generiert oder bearbeitet.



Alles für dein schönes Zuhause.

XXXLutz

XXXL **Festtagsküche!**
Weihnachten kann kommen.

Fissler

43% SPAREN

249,- UVP

139,90

TOPF-SET

exklusiv bei XXXLutz

induktionsgeeignet

5-teilig

backofengeeignet bis 180 °C

42% SPAREN

86,80 UVP

49,99

SCHNEIDEBRETT-SET

4-teilig

WOLL

inkl. Bratpfanne

ergonomische und rutschfeste Griffe

63% SPAREN

109,75 UVP

39,99

MESSER-SET

5-teilig

Fissler Topf-Set „Sereno“, Edelstahl 18/10, mit Glasdeckeln, Fleischtöpfe, 20, 24 und 28 cm Ø, Bratentopf, 20 cm Ø und Bratpfanne, antihaftbeschichtet, 24 cm Ø 37240225/01 249,- UVP **139,90**

Woll Messer-Set „Cut It“, grau, je 1 Brotmesser, 26 cm, Gemüsemesser, 9 cm, Steakmesser, 12 cm und 2 Kochmesser, 16 und 20 cm 45990027/01 109,75 UVP **39,99**

Schneidebrett-Set „Cut & Serve“, Zellulosefaser, schwarz, mit Saftrille, je 1 Schneidebrett 35 x 25 cm, 30 x 23 cm und 25 x 20 cm, inkl. Halterung 45990022 86,80 UVP **49,99**

* FK-Preis = Freundschaftskartenpreis. Die XXXL Freundschaftskarte erhalten Sie bei Ihrer XXXLutz Fachberatung oder online unter www.xxxlutz.de/c/freundschaftskarte. Einkaufen im Online Shop nur mit Wohnsitz in Deutschland möglich.

Alle Preise sind Abholpreise. Alle Artikel ohne Deko. Artikelnummer unter xxxlutz.de eingeben für mehr Infos.









1: ELO Aluguss-Serie, basaltgrau oder kirschrot,
Gusstopf,
26 cm Ø, 4,5 l 35250130/01;0132/01 129,- UVP **59,99**
28 cm Ø, 3 l 35250131/01;0133/01 119,- UVP **59,99**
Bräter,
33 cm Ø, 5 l, oval
35250134/01;0135/01 149,- UVP **79,99**

2: Woll Schnellkochtopf „Pressure Duo“, Edelstahl,
4 l 45990023/01 139,95 UVP **89,99**
6 l 45990023/02 149,95 UVP **109,90**

3: Fissler Pfannen-Set „Isio“,
Aluminium, antihaftbeschichtet, 24 und 28 cm Ø
37240222/01 139,- UVP **69,99**

4: Woll Bräter „Diamond Lite“,
Aluminiumguss, mit Glasdeckel, 31 x 26 x 11 cm
45990021 199,85 UVP **119,90**

3) Exklusiv und nur gegen Vorlage der Freundschaftskarte. Gültig bei Neuaufträgen auf gekennzeichnete Artikel der Abteilungen Haushaltswaren & Accessoires, Heimtextilien, Leuchten, Gardinen sowie die Baby-Exklusivmarken Jimmy Lee, My Baby Lou, Avelia und Patinio und Artikel aus dem Weihnachtsmarkt. Ausgenommen: siehe S). Soweit anwendbar, Kombination mit dem 35%-Freundschaftskartenpreis möglich, darüber hinaus keine weiteren Konditionen möglich. Gutschein gilt nur in unseren Filialen. Pro Einkauf und Kunde nur ein Gutschein einlösbar. Gültig bis mindestens 12.12.2026.

Original-Produktbilder mit KI generiert oder bearbeitet.



Alles für dein schönes Zuhause.

XXXLutz

ESSENZA

59,95 UVP

33% SPAREN

AB 39,99

SATIN-BETTWÄSCHE



Essenza Satin-Bettwäsche-Garnitur „Donata“ oder **„Sofia“,**
100% Baumwolle, mit Reißverschluss,

135 x 200 und 80 x 80 cm	73950786/01,0787/01	59,95 UVP	**39,99**
155 x 220 und 80 x 80 cm	73950786/02,0787/02	79,95 UVP	**49,99**
200 x 200 und 2x 80 x 80 cm	73950786/03,0787/03	99,95 UVP	**59,99**

* FK-Preis = Freundschaftskartenpreis. Die XXXL Freundschaftskarte erhalten Sie bei Ihrer XXXLutz Fachberatung oder online unter www.xxxlutz.de/c/freundschaftskarte. Einkaufen im Online Shop nur mit Wohnsitz in Deutschland möglich.

Alle Preise sind Abholpreise. Alle Artikel ohne Deko. Artikelnummer unter xxxlutz.de eingeben für mehr Infos.









1: Novel Flanell-Bettwäsche-Garnitur „Skara“,
100% Baumwolle, mit Reißverschluss,
135 x 200 und 80 x 80 cm
84180181/01-02 49,99 **19,99 *FK-Preis**
155 x 220 und 80 x 80 cm
84180182/01-02 59,99 **29,99 *FK-Preis**

2: Novel Kissenhülle in Felloptik „Yukon“,
100% Polyester,
48 x 48 cm 89820167/02,06,10 14,99 **9,99 *FK-Preis**
Wohndecke in Felloptik „Yukon“, 100% Polyester,
150 x 200 cm
89820166/02,06,10 59,99 **39,99 *FK-Preis**

3: Dieter Knoll Kissenhülle in Felloptik „Genius“,
100% Polyester, 48 x 48 cm
89820292/01-03 39,99 **19,99 *FK-Preis**
Wohndecke in Felloptik „Genius“,
100% Polyester, 150 x 200 cm
89820291/01-03 99,99 **59,99 *FK-Preis**

4: Novel Flanell-Bettwäsche-Garnitur „Melange“,
100% Baumwolle, mit Reißverschluss,
135 x 200 und 80 x 80 cm
33360351/01-02 49,99 **29,99 *FK-Preis**
155 x 220 und 80 x 80 cm
33360352/01-02 59,99 **39,99 *FK-Preis**

Original-Produktbilder mit KI generiert oder bearbeitet.

Alles für dein schönes Zuhause. XXXLutz

Zertifizierte **weiße Daunen & Federn** aus Deutschland!

billerbeck

89,99 UVP
69,99
KOPFKISSEN

22% SPAREN

auch in 200 x 200 cm erhältlich

Bezug 100% Baumwolle
Füllung 85% Federn/
15% Daunen



Billerbeck Betten-Serie „Enya",
Bezug 100% Baumwolle, Füllung 85% Federn/15% Daunen,

Ganzjahresbett,			
135 x 200 cm	32790311/01	299,- UVP	**199,90**
155 x 220 cm	32790311/02	399,- UVP	**249,90**
200 x 200 cm	32790311/03	519,- UVP	**299,90**
Winterbett,			
135 x 200 cm	32790315/01	349,- UVP	**249,90**
155 x 220 cm	32790315/02	449,- UVP	**299,90**
Kopfkissen, 80 x 80 cm	32790333/01	89,99 UVP	**69,99**

299,- UVP

33% SPAREN

AB 199,90

GANZJAHRESBETT

* FK-Preis = Freundschaftskartenpreis. Die XXXL Freundschaftskarte erhalten Sie bei Ihrer XXXLutz Fachberatung oder online unter www.xxxlutz.de/c/freundschaftskarte. Einkaufen im Online Shop nur mit Wohnsitz in Deutschland möglich.

Alle Preise sind Abholpreise. Alle Artikel ohne Deko. Artikelnummer unter xxxlutz.de eingeben für mehr Infos.





XXXL Vorteil
- Bezug mit Melatonin-Behandlung
- druckentlastender Memoryschaum
- unterstützt ein entspanntes Einschlafgefühl
- optimale Luftzirkulation für angenehmen Schlafkomfort

sleeptex



69,99
49,99
3 NACKENSTÜTZKISSEN



1: Joop! Frottier-Serie „Classic Cornflower“,
100% Baumwolle,
Waschlappen, 16 x 22 cm
33670249/01,05-06,18-19,22 7,50 UVP **5,99**
Gästetuch, 30 x 50 cm
33670250/01,05-06,18-19,22 9,50 UVP **7,99**
Handtuch, 50 x 100 cm
33670233/01,05-06,18-19,22 23,95 UVP **19,99**
Duschtuch, 80 x 150 cm
33670234/01,05-06,18-19,22 62,95 UVP **49,99**

2: Vossen Frottier-Set „Batoni“, 100% Baumwolle,
2x Handtuch, ca. 50 x 100 cm und 2x Duschtuch,
67 x 140 cm 33550486/01-02,06,08 85,80 UVP **29,99**

3: Sleeptex Nackenstützkissen „Mela“,
Bezug 91% Polyester/9% Polyester (recycelt),
Füllung 100% Viskoschaum, 60 x 10 x 38 cm
43270004/01 69,99 **49,99 *FK-Preis**

4: Sleeptex Winterbett „Happy Feet“,
Bezug 55% Tencel (Lyocell)/45% Baumwolle, Füllung 100% Polyester, atmungsaktiv und temperaturausgleichend für optimalen Schlafkomfort,
135 x 200 cm
46810040/01 199,90 **79,99 *FK-Preis**
155 x 220 cm
46810040/02
269,90 **89,99 *FK-Preis**

Original-Produktbilder mit KI generiert oder bearbeitet.

Alles für dein schönes Zuhause.

XXXLutz

LINEA NATURA

in weiteren Farben erhältlich

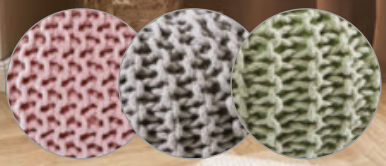

119,90
49,99
MIT FREUNDSCHAFTSKARTE 58% SPAREN
SITZPOUF,
55 X 55 X 35 CM

handgewebt

299,90
129,90
MIT FREUNDSCHAFTSKARTE 56% SPAREN

HANDWEBTEPPICH, CA. 130 X 190 CM

Linea Natura Handwebteppich „Loop“,
60% Wolle/20% Baumwolle/20% Polyester, handgewebt,

ca. 90 x 160 cm	46490046/54	129,90	**64,99 *FK-Preis**
ca. 130 x 190 cm	46490046/61	299,90	**129,90 *FK-Preis**
ca. 160 x 230 cm	46490046/64	419,90	**199,90 *FK-Preis**

Sitzpouf „Bergen“, 80% Baumwolle/20% Polyester, 55 x 55 x 35 cm
67670099/02 119,90 **49,99 *FK-Preis**

* FK-Preis = Freundschaftskartenpreis. Die XXXL Freundschaftskarte erhalten Sie bei Ihrer XXXLutz Fachberatung oder online unter www.xxxlutz.de/c/freundschaftskarte. Einkaufen im Online Shop nur mit Wohnsitz in Deutschland möglich.

Alle Preise sind Abholpreise. Alle Artikel ohne Deko. Artikelnummer unter xxxlutz.de eingeben für mehr Infos.



1 FLACHWEBTEPPICH,
80 X 150 CM

novel



2 WEBTEPPICH,
65 X 130 CM



novel

auch als Läufer erhältlich

MIT FREUND-SCHAFTSKARTE
58% SPAREN
179,90
AB 74,99

3 FLACHWEBTEPPICH,
120 X 170 CM



4 WEBTEPPICH,
120 X 160 CM

1: Novel Flachwebteppich „Malu“, 51% Polyester/ 36% Baumwolle/13% Polyacryl, GRS-zertifiziert,

80 x 150 cm	60020085/54	79,99	**29,99 *FK-Preis**
120 x 170 cm	60020085/60	149,90	**64,99 *FK-Preis**
80 x 250 cm	60020085/81	169,90	**69,99 *FK-Preis**
160 x 230 cm	60020085/64	279,90	**99,99 *FK-Preis**

2: Novel Webteppich „Color Face“, 100% Polypropylen,

65 x 130 cm	79460086/53	109,90	**39,99 *FK-Preis**
120 cm Ø	79461070/83	229,90	**84,99 *FK-Preis**
80 x 250 cm	79460086/81	289,90	**109,90 *FK-Preis**
140 x 200 cm	79460086/61	349,90	**119,90 *FK-Preis**
160 cm Ø	79461070/84	389,90	**149,90 *FK-Preis**
160 x 230 cm	79460086/64	459,90	**179,90 *FK-Preis**
200 x 290 cm	79460086/72	789,90	**349,90 *FK-Preis**

3: Novel Flachwebteppich „Triest“, 58% Baumwolle/42% Polyester,

120 x 170 cm	60020061/60	179,90	**74,99 *FK-Preis**
80 x 300 cm	60020061/99	229,90	**89,99 *FK-Preis**
160 x 230 cm	60020061/64	299,90	**119,90 *FK-Preis**
200 x 290 cm	60020061/72	439,90	**189,90 *FK-Preis**

4: Novel Webteppich „Ellipse“, 100% Polyester,

120 x 160 cm	36840081/60	139,90	**49,99 *FK-Preis**
160 x 210 cm	36840081/64	199,90	**84,99 *FK-Preis**

Original-Produktbilder mit KI generiert oder bearbeitet.

Alles für dein schönes Zuhause. XXXLutz









1: Novel LED-Deckenleuchte „Giga 9“,
Metall/Polycarbonat, nickelfarbig oder schwarz, Länge 68 cm, Breite 30 cm, inkl. 1x 38 W LED-Leuchtmittel, vom Endverbraucher nicht tauschbar, 4.900 lm, 3.000 K 89830046/01-02 109,90 **79,99 *FK-Preis**

2: Novel LED-Deckenleuchte „Etamin“,
Metall/Thermoplast, schwarz/weiß oder nickelfarbig/weiß, Länge 103 cm, Breite 46 cm, inkl. 1x 44 W LED-Leuchtmittel, vom Endverbraucher nicht tauschbar, 5.200 lm, 3.000 - 6.000 K
82271975/01-02 189,90 **119,90 *FK-Preis**

3: Novel LED-Deckenleuchte „Andromeda“,
Metall/Acryl, grau/opal, Länge 80 cm, Breite 60 cm, inkl. 1x 72 W LED-Leuchtmittel, vom Endverbraucher nicht tauschbar, 8.260 lm, 2.700 - 6.000 K
81811103/01 299,90 **179,90 *FK-Preis**

4: Dieter Knoll LED-Hängeleuchte „Bellevue“,
Metall, sandfarbig, Länge 118 cm, Höhe 180 cm, inkl. 4x 18,5 W LED-Leuchtmittel, vom Endverbraucher nicht tauschbar, 8.800 lm, 3.000 K
79100004/02 479,90 **299,90 *FK-Preis**

* FK-Preis = Freundschaftskartenpreis. Die XXXL Freundschaftskarte erhalten Sie bei Ihrer XXXLutz Fachberatung oder online unter www.xxxlutz.de/c/freundschaftskarte. Einkaufen im Online Shop nur mit Wohnsitz in Deutschland möglich.

Alle Preise sind Abholpreise. Alle Artikel ohne Deko. Artikelnummer unter xxxlutz.de eingeben für mehr Infos.









5: Reality LED-Tischleuchte „Shelly", Acryl, chromfarbig oder pink, Länge 18 cm, Höhe 15 cm, inkl. 1x 0,60 W LED-Leuchtmittel, vom Endverbraucher nicht tauschbar, R57731106, R57731193 76940661/01-02 35,99 UVP **19,99**

6: Novel Hängeleuchte „Mina", 5x 40 W, ohne Leuchtmittel, Metall/Echtholz, schwarz/naturfarbig, Länge 104 cm, Höhe 140 cm
81811102/01 149,90 **89,99 *FK-Preis**

7: Novel Stehleuchte „Colchester", 1x 60 W, ohne Leuchtmittel, Eiche massiv, Textil weiß, Höhe 148 cm, 45 cm Ø 48810008/01 199,90 **129,90 *FK-Preis**

8: Novel Stehleuchte „Jonny", 5x 25 W, ohne Leuchtmittel, Metall/Terylen/Textil, grau/schwarz/beige, Höhe 200 cm, 90 cm Ø
47070182 179,90 **119,90 *FK-Preis**

Original-Produktbilder mit KI generiert oder bearbeitet.

24/7 Online Shopping

Alles für dein schönes Zuhause.

XXXLutz



Wohnwand 4-türig, Artisan-Eiche-Nachbildung/Kunststoff weiß, 1 Klappe, 2 Einlegeböden, ca. 295 x 65 x 42 cm 837,- **349,- *FK-Preis** (07780004_01) **Ecksofa,** Cord hellgrau, Wellenunterfederung, Rücken echt bezogen, Füße Holz schwarz, ca. 212 x 74 x 155 cm 1.451,- **599,- *FK-Preis** (18770604_01) **Hocker,** ca. 89 x 45 x 63 cm 505,- **199,- *FK-Preis** (18770604_02) Gegen Mehrpreis: Stoffauswahl **Beistelltisch-Set** 2-teilig, Platten Klarglas, Füße Eiche massiv Lack naturfarbig, ca. Ø 50 x 45 cm und ca. Ø 40 x 40 cm 186,- **69,90 *FK-Preis** (19090003_01)

CARRYHOME



1.781,-
649,-
mit Freundschaftskarte 63% sparen
Ecksofa

112,-
ab 49⁹⁰
Schreibtischplatte
mit Freundschaftskarte 55% sparen



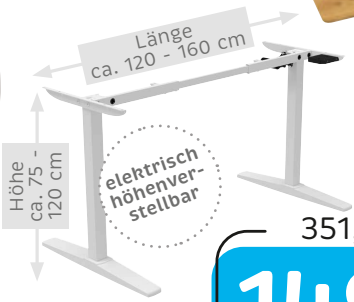

351,-
149,-
mit Freundschaftskarte 57% sparen
CARRYHOME Tischgestell

Ecksofa, Cord taupe, 3 Rückenkissen, Rücken echt bezogen, Füße Kunststoff schwarz, Lgf. ca. 126 x 200 cm, ca. 217 x 146 x 91 cm 1.781,- **649,- *FK-Preis** (24270063_01) **Tischgestell,** Metall weiß pulverbeschichtet, ca. 120 - 160 x 70 x 75 - 120 cm 351,- **149,- *FK-Preis** (07880090_01) **Schreibtischplatte,** Kunststoff weiß oder Artisan-Eiche-Nachbildung, ca. 120 x 80 x 2 cm 112,- **49,90 *FK-Preis** (07880090_02-03) ca. 140 x 80 x 2 cm 142,- **69,90 *FK-Preis** (07880090_04-05) ca. 160 x 80 x 2 cm 198,- **89,90 *FK-Preis** (07880090_06-07)

XXXLutz ONLINE **24/7** Online Shopping | **Weitere Angebote** finden Sie hier

Alle Preise sind Abholpreise. Alle Artikel ohne Deko. Artikelnummer unter xxxlutz.de eingeben für mehr Infos.



62,-
je 19,90
mit Freundschaftskarte
67% sparen
Stuhl





time your style

Esstisch, Tischplatte Akazie massiv, Füße Metall schwarz pulverbeschichtet, ca. 160 x 90 x 76 cm 888,- **199,- *FK-Preis** (16300025_01) **Stuhl,** Cord beige oder grau, Beine Metall schwarz pulverbeschichtet, ca. 48 x 85 x 56 cm 150,- **49,90 *FK-Preis** (28570077_03-04) **Stuhl,** Leinenoptik grau oder dunkelgrau, Gestell Metall schwarz pulverbeschichtet, ca. 41 x 98 x 52 cm 62,- **19,90 *FK-Preis** (18360005_01-02)





Polsterbett, Webstoff hellgrau, gepolstertes Kopfteil, Lgf. ca. 180 x 200 cm, ca. 210 x 96 x 228 cm **599,-** (001V0001_01) **Taschenfederkernmatratze,** Höhe ca. 16 cm, Lgf. ca. 180 x 200 cm **259,-** (001V0001_02) **Kleiderschrank** 4-türig, Korpus Kunststoff weiß, Front Lack weiß Hochglanz, 3 Schubladen, 3 Kleiderstangen, 7 Einlegeböden, Griffe Metall alufarbig, ca. 196 x 219 x 59 cm 1.332,- **555,- *FK-Preis** (08850004_01)



Original-Produktbilder mit KI generiert oder bearbeitet.

* FK-Preis = Freundschaftskartenpreis. Die XXXL Freundschaftskarte erhalten Sie bei Ihrer XXXLutz Fachberatung oder online unter www.xxxlutz.de/c/freundschaftskarte. Einkaufen im Online Shop nur mit Wohnsitz in Deutschland möglich.

Alles für dein schönes Zuhause.

XXXLutz



Kleinmöbel-Serie, Front weiß Hochglanz, **Lowboard,** 2 Türen, 1 Schublade, ca. 165 x 42 x 40 cm
358,- **89,90 *FK-Preis** (08870346_01) **Sideboard,** 2 Türen, 4 Schubladen, ca. 165 x 80 x 40 cm
635,- **199,- *FK-Preis** (08870346_02) **Kommode,** 2 Türen, 2 Schubladen, ca. 100 x 119 x 40 cm
565,- **179,- *FK-Preis** (08870346_03)

Mindestens 35 % 1) + S) **mit Freundschaftskarte**

zusätzlich 19 % 2) + S)

Ausgenommen: siehe S) sowie in dieser Werbung angebotene Ware

AUF FAST **ALLE**

- ☑ Möbel
- ☑ Küchen
- ☑ Matratzen
- ☑ Gardinen
- ☑ Leuchten
- ☑ Heimtextilien
- ☑ Haushaltswaren & Accessoires
- ☑ Teppiche
- ☑ Babyzimmer
- ☑ Baby-Exklusivmarken

EXKLUSIV UND NUR **GEGEN VORLAGE** DER **FREUNDSCHAFTSKARTE**

MwSt. **GESCHENKT** IN **ALLEN** ABTEILUNGEN

K F 1 2 6 A 0 0 3

S) Gültig bei Neuaufträgen. Ausgenommen: Artikel in dieser Werbung, in der Ausstellung als „Dauertiefpreis" und „Bestpreis"/„Bester Preis" gekennzeichnete Artikel, Blomus, Boxxx, Depot, Elle Decoration, JAB, Joop! Teppiche, Leifheit, Musterring, Paidi, Schöner Wohnen, Soehnle, Team 7, Tilo, Tom Tailor Teppiche und Vorwerk, bereits reduzierte Ware, Abverkaufsartikel, Saisonartikel, Badzubehör, Elektro-Kleingeräte, Gutscheinkauf und Bücher. Bei XXXLutz in Blankenburg keine Baby-Artikel platziert, aber bestellbar. Keine Barauszahlung.
1) Exklusiv für Freundschaftskarteninhaberinnen und -inhaber auf gekennzeichnete Artikel. Ausgenommen: siehe S). Gültig bis mindestens 12.12.2026.
2) Exklusiv und nur gegen Vorlage der Freundschaftskarte. Gültig bei Neuaufträgen auf gekennzeichnete Artikel. Ausgenommen: siehe S).
Der Rabatt entspricht dem deutschen MwSt.-Anteil des jeweiligen Kaufpreises (Minderung 15,96 %). Der geminderte Betrag ist Grundlage für die auf dem Kassenbon ausgewiesene deutsche MwSt. (Keine Erstattung der ausgewiesenen deutschen MwSt. möglich). Soweit anwendbar, Kombination mit dem 35%-Freundschaftskartenpreis möglich, darüber hinaus keine weiteren Konditionen möglich. Gültig bis mindestens 12.12.2026. Baby-Exklusivmarken: Jimmy Lee, My Baby Lou, Avelia und Patinio.

* FK-Preis = Freundschaftskartenpreis. Die XXXL Freundschaftskarte erhalten Sie bei Ihrer XXXLutz Fachberatung oder online unter www.xxxlutz.de/c/freundschaftskarte. Einkaufen im Online Shop nur mit Wohnsitz in Deutschland möglich.

EU Ecolabel www.ecolabel.eu

EU Ecolabel : DE/053/014

Bitte sammeln Sie Altpapier für das Recycling.

Alles für dein schönes Zuhause.

XXXLutz

©XXXLutz Marken GmbH

Alle Preise sind Abholpreise. Alle Artikel ohne Deko.

Original-Produktbilder mit KI generiert oder bearbeitet.